【 下地の必要な範囲について 】

図は「まってててね H1」の主要部品と、その施工用穴の位置を示しています。

◆平面設置の施工用穴(切欠)数
・壁面：スタンドフレーム取付用 3カ所、本体取付用 2カ所
・床面：スタンドフレーム取付用 2カ所、本体取付用 1カ所

◆コーナー設置の施工用穴(切欠)数
・壁面：スタンドフレーム（コーナー金具）取付用 6カ所
・床面：スタンドフレーム取付用 2カ所、本体取付用 1カ所

全体の固定に支障のない範囲で、壁/床それぞれに、余裕を持って下地をご準備ください。

下地種類	下地詳細
木下地	○：t12mm以上
鉄下地	○：t2.3mm以上
RC下地	○

【 コーナー設置 】

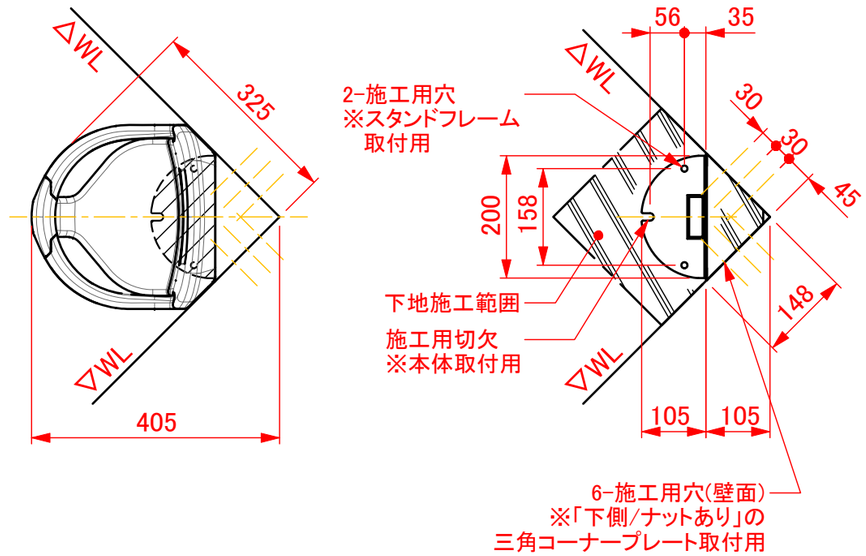

【 平面設置 】

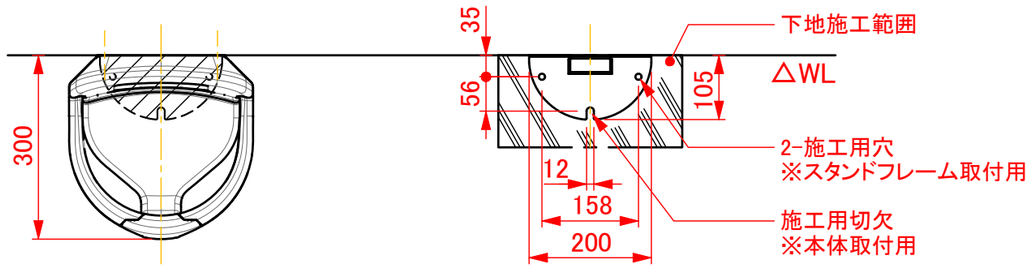

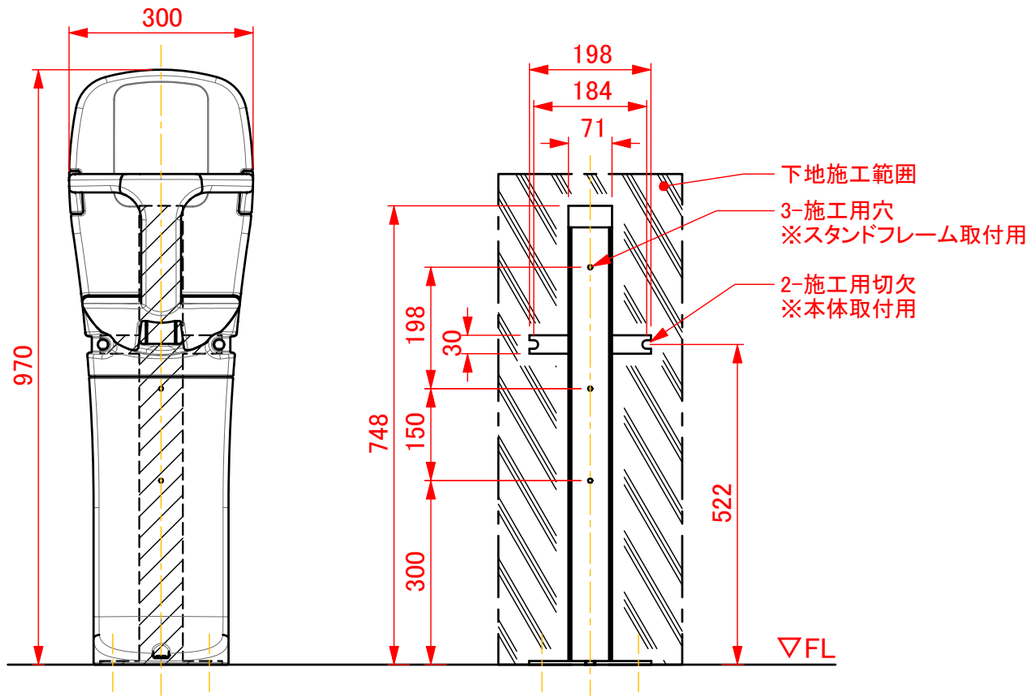

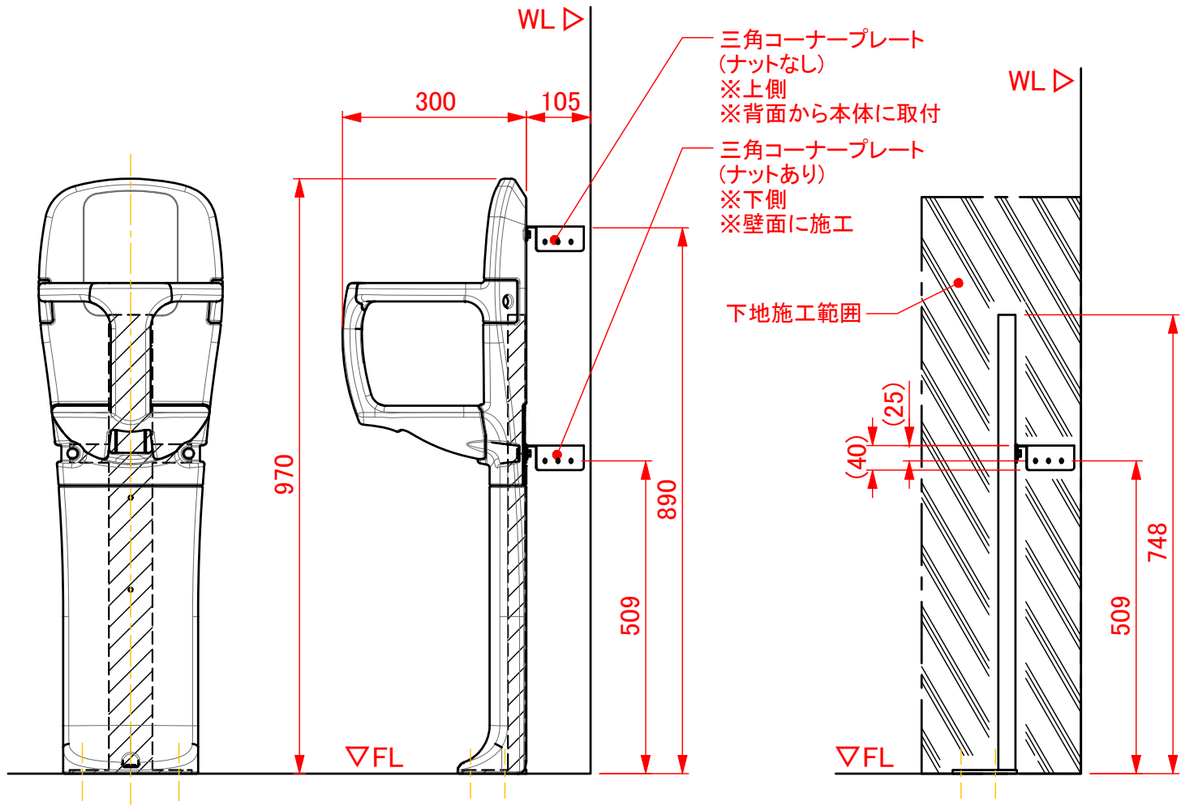

みんなの想いを omoio

改訂	改訂日	担当	改訂内容
1			
2			
3			

番号	数量	名称	材質	表面処理	備考

種別	承認図	図法		作成日	2025.10.07	縮尺	1:10	製図	池上	照査	
MIZUKAMI				品名	まってててね H1 平面/コーナー 施工用下地の範囲について					品番 / 図番	株式会社水上 オモイオ事業部